Norme Tecniche del Disciplinare del Libro Genealogico del Gatto di Razza

Allegato A – Standard di razza
Volume III – Standard II categoria

In accordo con la edizione 01.01.2010 de
'FIFe-Standard : Category II"

INDICE DEI CONTENUTI

DIAGRAMMA DELLE VARIETA' DI COLORE 1

SCALA DEI PUNTI 2

AMERICAN CURL A PELO LUNGO ACL 3

AMERICAN CURL A PELO CORTO ACS 3
Scala dei punti 4
Varietà di colore riconosciute 4

MAINE COON MCO 7
Scala dei punti 8
Varietà di colori riconosciute 8

NORVEGESE DELLE FORESTE NFO 10
Scala dei punti 11
Varietà di colori riconosciute 11

RAGDOLL RAG 13
Scala dei punti 14
Varietà di colori riconosciute 14

SACRO DI BIRMANIA SBI 16
Scala dei punti 17
Varietà di colore riconosciute 17

SIBERIANO SIB 18
Scala dei punti 19
Varietà di colori riconosciute 19

ANGORA TURCO TUA 20
Scala dei punti 20
Varietà di colori riconosciute 21

TURKISH VAN TUV 22
Scala dei punti 22
Varietà di colori riconosciute 22

DIAGRAMMA DELLE VARIETA' DI COLORE

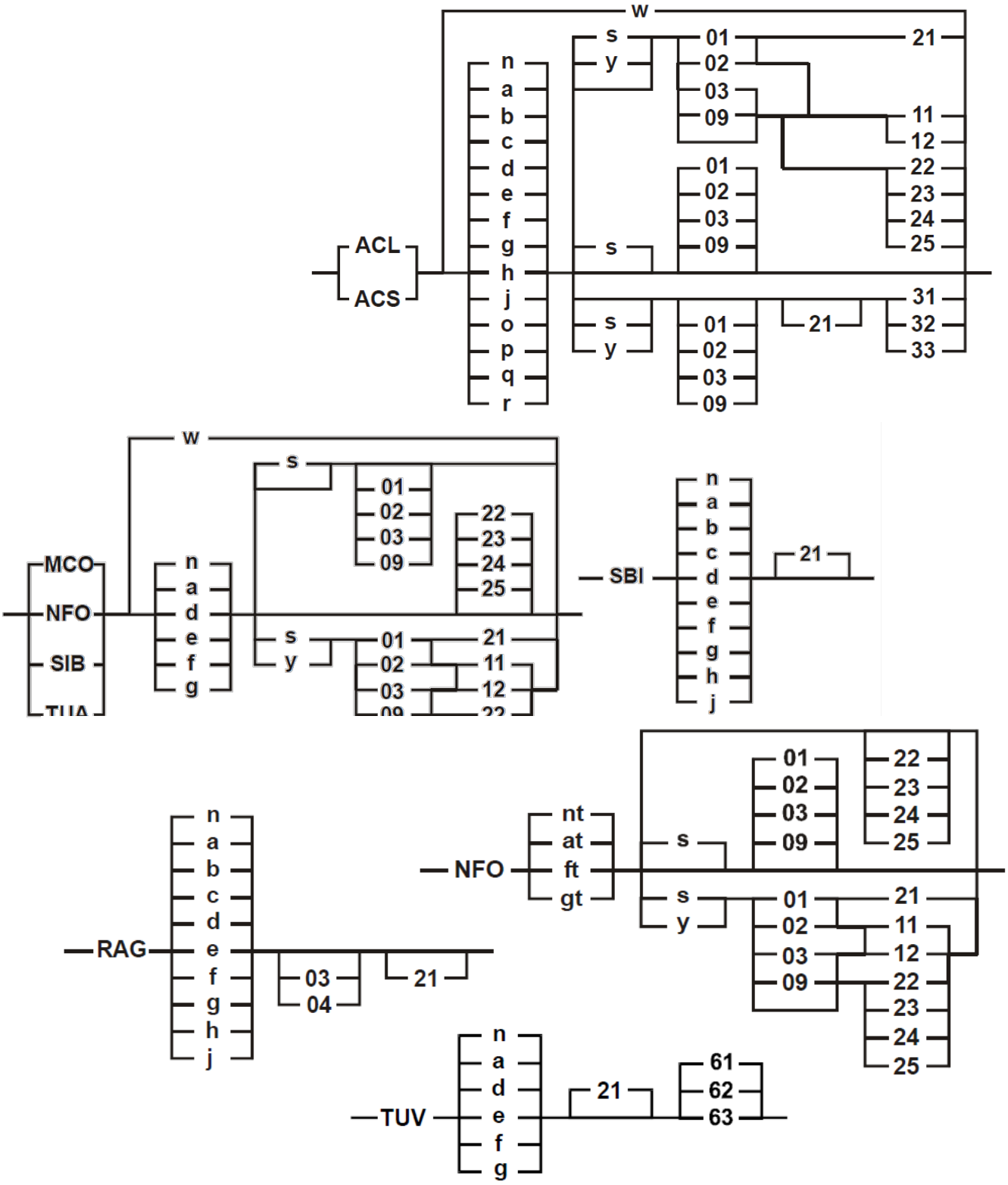

SCALA DEI PUNTI

		ACL / ACS	MCO	NFO	RAG	SBI	SIB	TUA	TUV
Testa	**Forma**	**15**	**25**	**20**	**20**	**20**	**25**	**25**	**25**
	Muso	**5**							
Orecchie		Forma e piazzamento **20**	**10**	**10**	**5**		**10**	**10**	**10**
		Curling **10**							
Occhi		Forma e piazzamento **5**	Forma e piazzamento **5**	Forma e espressione **5**	Colore **5**	Forma e colore **5**	Forma e colore **5**	Forma e piazzamento **5**	Forma e colore **5**
Corpo		Corpo e collo **15**	**25**	**25**	**20**	**20**	**20**	**25**	**25**
Zampe		Zampe e piedi **5**			**5**	Guanti anteriori **5**			
						Guanti posteriori **5**			
						Speroni **5**			
						Simmetria **5**			
Coda		**5**	**10**	**10**	**5**	**10**	**5**	**10**	**10**
Mantello	**Qualità**	**10**	**10**	**20**	**10**	**10**	**20**	**15**	**20**
	Tessitura		**5**						
	Colore/Disegno	**5**	**5**	**5**	**25**	**10**	**5**	**5**	
Condizione		**5**	**5**	**5**	**5**	**5**	**5**	**5**	**5**

AMERICAN CURL A PELO LUNGO ACL

AMERICAN CURL A PELO CORTO ACS

Generale	**Aspetto**		La caratteristica distintiva dell'American Curl sono le attraenti orecchie arricciate. I Curl sono ben proporzionati, moderatamente muscolosi, snelli piuttosto che massicci. Sono vivaci, attivi e di temperamento aperto e dolce.	
	Taglia		Media	
Testa	**Forma**		Cuneo modificato senza superfici piane, leggermente più lunga che larga con contorni dolci.	
	Dimensioni		Media in proporzione al corpo	
	Muso		Arrotondato con contorni dolci, senza interruzione a livello delle vibrisse ('wisker break')	
	Mento		Forte, in linea con il naso e il labbro superiore	
	Profilo		Naso diritto e di lunghezza moderata; si curva leggermente dalla base degli occhi fino alla fronte, per curvare poi dolcemente fino alla sommità della testa e poi scendere verso il collo senza interruzioni ('break')	
Orecchie	**Forma**		Larghe alla base ed aperte Viste da davanti e da dietro si curvano all'indietro in un arco regolare. Le punte sono arrotondate e flessibili. Sono graditi i peli interni.	
	Grado		Il grado di curvatura minima è un arco di 90°, e non deve superare 180°. Cartilagine solida dalla base fino ad almeno un terzo dell'altezza	
	Dimensioni		Moderatamente grandi	
	Piazzamento		Erette, piazzate a mezza distanza fra la sommità ed i lati della testa	
Occhi	**Forma**		Moderatamente grandi, a forma di noce, ovali sopra e rotondi sotto Piazzati leggermente in obliquo fra la base dell'orecchio e la punta del naso e distanziati fra loro la larghezza di un occhio	
	Colore		Nitidi, brillanti; non vi è alcuna relazione con il colore del mantello eccetto nelle varietà con gene himalayano dei *siamese pointed* dove sono richiesti gli occhi blu .	
Collo			Elegante	
Corpo	**Forma del Torso**		Di media grandezza. La lunghezza è una volta e mezza l'altezza alla spalla; media profondità del torace e dei fianchi	
	Muscolatura		Di forza e tono moderati, elastica	
Zampe			Di lunghezza media in proporzione al corpo, ben dritte quando viste da davanti o da dietro, ossatura media	
	Piedi		Medi e arrotondati	
Coda		**ACL**	Flessibile, larga alla base, affusolata; la lunghezza è uguale a quella del corpo	Pelliccia: piena con pennacchio
		ACS		Pelliccia: stessa lunghezza della pelliccia del corpo
Mantello	**Tessitura**	**ACL**	Semilunga, fine, setosa, aderente al corpo e con poco sottopelo.	
		ACS	Corta, morbida, setosa, aderente al corpo, elastica ('resilient') senza essere densa o voluminosa	
	Colore		Tutte le varietà di colore e disegni sono permessi. Per le varietà di colore riferirsi alle tabelle di seguito riportate.	

Osservazioni		Quando i curl sono attenti, con le orecchie puntate in avanti, le linee che prolungano la curva dell'orecchio verso le punte dovrebbero puntare al centro della base del cranio

Difetti	**Testa**		Di tipo siamese
	Naso		Profonda interruzione nasale ('deep break')
	Occhi		Piccoli
	Orecchie		▪ Piazzate basse ▪ Brusco cambiamento di direzione senza curvatura dolce ▪ Pinch, piega orizzontale o verticale ▪ Superficie interna che sembra increspata
	Corpo		▪ Tubolare o "cobby" ▪ Dimensione eccessiva
	Mantello	**ACL**	▪ Sottopelo eccessivo ▪ Collare evidente ▪ Tessitura dura o cotonosa
		ACS	▪ Eccessivo sottopelo ▪ Tessitura dura ▪ Pelliccia densa o voluminosa
Difetti che precludono il certificato	**Orecchie**		▪ Orecchie eccessivamente curvate nell'adulto, quando la punta dell'orecchio tocca la parte posteriore dell'orecchio stesso o della testa ▪ Orecchie dritte o disuguali ▪ Orecchie spesse o calcificate ▪ Assenza di cartilagine solida alla base dell'orecchio

Scala dei punti

Testa	Forma, dimensione, profilo, mento	**15**	
	Muso	**5**	**20**
Orecchie	Grado di curva	**10**	
	Forma e taglia, presenza di peli interni	**10**	**30**
	Piazzamento	**10**	
Occhi	Forma e taglia		**5**
Corpo	Forma, taglia, struttura ossea	**5**	
	Torso, collo	**10**	**25**
	Zampe, piedi	**5**	
	Coda	**5**	
Mantello	Qualità e tessitura		**10**
	Colore e disegno ('pattern')		**5**
Condizione			**5**
		Totale	**100**

Varietà di colore riconosciute

Nota	Gli American Curl a pelo corto e a pelo lungo sono giudicati in uno dei seguenti gruppi di varietà di colore; un solo certificato può essere attribuito per ognuno dei gruppi di varietà di colore indicati.
Colore	**Codice EMS**
Gruppo I	
Nero, Blu, Chocolate, Lilac, Cinnamon, Fawn	ACL/ACS n/a/b/c/o/p
Gruppo II	
Nero, Blu, Chocolate, Lilac, Cinnamon, Fawn CON BIANCO	ACL/ACS n/a/b/c/o/p 01/02/03/09
Gruppo III	
Nero, Blu, Chocolate, Lilac, Cinnamon, Fawn AGOUTI	ACL/ACS n/a/b/c/o/p 22/23/24/25
Nero, Blu, Chocolate, Lilac, Cinnamon, Fawn GOLDEN	ACL/ACS n/a/b/c/o/p y 11/12/22/23/24/25
Gruppo IV	

Nero, Blu, Chocolate, Lilac, Cinnamon, Fawn AGOUTI CON BIANCO	ACL/ACS n/a/b/c/o/p 01/02/03/09 21/22/23/24/25
Nero, Blu, Chocolate, Lilac, Cinnamon, Fawn GOLDEN CON BIANCO	ACL/ACS n/a/b/c/o/p y 01/02/03/09 11/12/21/22/23/24/25
Gruppo V	
Rosso, Crema, Squama di tartaruga SOLIDI	ACL/ACS d/e/f/g/h/j/q/r
Rosso, Crema, Squama di tartaruga AGOUTI	ACL/ACS d/e/f/g/h/j/q/r 22/23/24/25
Rosso, Crema, Squama di tartaruga GOLDEN	ACL/ACS d/e/f/g/h/j/q/r y 11/12/22/23/24/25
Gruppo VI	
Rosso, Crema, Squama di tartaruga SOLIDI CON BIANCO	ACL/ACS d/e/f/g/h/j/q/r 01/02/03/09
Rosso, Crema, Squama di tartaruga AGOUTI CON BIANCO	ACL/ACS d/e/f/g/h/j/q/r 01/02/03/09 21/22/23/24/25
Rosso, Crema, Squama di tartaruga GOLDEN CON BIANCO	ACL/ACS d/e/f/g/h/j/q/r y 01/02/03/09 11/12/21/22/23/24/25
Gruppo VII	
Nero, Blu, Chocolate, Lilac, Rosso, Crema, Cinnamon, Fawn SMOKE / SILVER	ACL/ACS n/a/b/c/d/e/o/p s
Nero, Blu, Chocolate, Lilac, Rosso, Crema, Cinnamon, Fawn SMOKE / SILVER AGOUTI	ACL/ACS n/a/b/c/d/e/o/p s 11/12/22/23/24/25
Squama di tartaruga SMOKE/SILVER	ACL/ACS f/g/h/j/q/r s
Squama di tartaruga SMOKE/SILVER AGOUTI	ACL/ACS f/g/h/j/q/r s 11/12/22/23/24/25
Gruppo VIII	
Nero, Blu, Chocolate, Lilac, Rosso, Crema, Cinnamon, Fawn SMOKE / SILVER CON BIANCO	ACL/ACS n/a/b/c/d/e/o/p s 01/02/03/09
Nero, Blu, Chocolate, Lilac, Rosso, Crema Cinnamon, Fawn SMOKE / SILVER AGOUTI CON BIANCO	ACL/ACS n/a/b/c/ d/e/o/p s 01/02/03/09 11/12/21/22/23/24/25
Squama di tartaruga SMOKE/SILVER CON BIANCO	ACL/ACS f/g/h/j/q/r s 01/02/03/09
Squama di tartaruga SMOKE/SILVER AGOUTI CON BIANCO	ACL/ACS f/g/h/j/q/r s 01/02/03/09 11/12/21/22/23/24/25
Gruppo IX	
Bianco	ACL/ACS w
Gruppo X	
POINTED	ACL/ACS n/a/b/c/d/e/f/g/h/j/o/p/q/r 31/32/33
TABBY POINTED	ACL/ACS n/a/b/c/d/e/f/g/h/j/o/p/q/r 21 31/32/33
SMOKE POINTED	ACL/ACS n/a/b/c/d/e/f/g/h/j/o/p/q/r s 31/32/33
SILVER TABBY POINTED	ACL/ACS n/a/b/c/d/e/f/g/h/j/o/p/q/r s 21 31/32/33
GOLDEN TABBY POINTED	ACL/ACS n/a/b/c/d/e/f/g/h/j/o/p/q/r y 21 31/32/33
Gruppo XI	
POINTED CON BIANCO	ACL/ACS n/a/b/c/d/e/f/g/h/j/o/p/q/r 01/02/03/09 31/32/33
TABBY POINTED CON BIANCO	ACL/ACS n/a/b/c/d/e/f/g/h/j/o/p/q/r 01/02/03/09 21 31/32/33
SMOKE POINTED CON BIANCO	ACL/ACS n/a/b/c/d/e/f/g/h/j/o/p/q/r s 01/02/03/09 31/32/33
SILVER TABBY POINTED CON BIANCO	ACL/ACS n/a/b/c/d/e/f/g/h/j/o/p/q/r s 01/02/03/09 21 31/32/33
GOLDEN TABBY POINTED CON BIANCO	ACL/ACS n/a/b/c/d/e/f/g/h/j/o/p/q/r y 01/02/03/09 21 31/32/33

MAINE COON MCO

Il Maine Coon è una razza naturale, di buon carattere. Trae le sue origini dai gatti utilizzati nelle fattorie del Nord-Est degli Stati Uniti per la loro abilità di cacciatori.		
Aspetto generale		Il Maine Coon è di grande struttura, caratterizzato da una forma squadrata del capo, orecchie grandi, ampio torace, solida struttura ossea, corpo di forma rettangolare, solida muscolatura, lunga coda fluente. Il tono e la robustezza dell'apparato muscolare conferiscono al Maine Coon un aspetto di potenza e solidità
	Taglia	Grande
Testa	**Forma**	Di media taglia; i contorni squadrati. Il profilo ha una concavità appena accennata.
	Fronte	Leggermente incurvata
	Guance	Zigomi alti e sporgenti
	Faccia/Naso/Muso	Faccia e naso di media lunghezza con la zona mascellare dai contorni squadrati. Si può sentire il passaggio netto dagli zigomi al muso.
	Mento	Forte, forma una linea verticale con l'estremità del naso ed il labbro superiore.
Orecchie	**Forma**	Grandi, larghe alla base, moderatamente appuntite. Ciuffi di pelo (‘tuft’) simili a quelli della lince sono graditi. I ciuffi di pelo fuoriescono visibilmente dal contorno dell'orecchio.
	Piazzamento	Piazzate alte sul capo con un'inclinazione esterna appena accennata. La distanza che deve intercorrere fra un orecchio e l’altro dovrebbe equivalere alla larghezza della base di un orecchio. La distanza tende lievemente ad aumentare nei soggetti anziani. La base inferiore dell’orecchio è posta leggermente arretrata rispetto a quella superiore.
Occhi	**Forma**	Grandi e ben distanziati. Leggermente ovali, ma non a mandorla, appaiono rotondi quando sono spalancati. Sono piazzati leggermente in obliquo verso la base esterna dell’orecchio.
	Colore	Tutti i colori sono ammessi e non c'è nessuna correlazione fra occhi e colore del mantello. Un colore ben definito è preferibile.
Collo		I maschi hanno il collo molto muscoloso.
Corpo	**Struttura**	Il corpo dovrebbe essere lungo, con una solida ossatura. Il petto è ampio, possente, con muscoli forti. Grande nella taglia, nell’insieme le proporzioni di tutte le parti del corpo concorrono a dargli l'aspetto di un rettangolo.
Zampe		Forti, di media lunghezza a formare un rettangolo con il corpo.
	Piedi	Larghi, rotondi e con ricchi ciuffi di pelo (‘tuft’) fra le dita.
Coda		Lunga quanto il corpo, dalle scapole alla base della coda. Larga alla base, diventa affusolata alla sommità con pelo folto e fluente. Il pelo sulla coda è lungo e resta sempre fluttuante.
Mantello	**Struttura**	Il pelo è adatto a tutte le condizioni climatiche. Denso. Corto su testa, spalle e zampe, diventa gradualmente più lungo sulla schiena e sui fianchi, con larghi ed ispidi “calzoncini” sulle zampe posteriori e pelliccia abbondante sul ventre. La gorgiera è auspicabile. La tessitura è setosa. La pelliccia è corposa e ricade armonicamente. Il sottopelo è morbido e fine, coperto dal pelo superiore esterno più grezzo e ricadente.
	Colore	Tutti i colori sono ammessi, ad eccezione dei disegni pointed e dei colori: chocolate, cinnamon, lilac e fawn. E' ammesso il colore bianco in qualunque quantità (es: fiamma bianca, medaglione bianco, bianco sul petto, sul ventre o sulle zampe). Si faccia riferimento alla tabella successiva per le varietà di colore.
Condizione		Il Maine Coon dovrebbe sempre essere ben equilibrato, proporzionato ed in buone condizioni

Osservazioni		▪ il tipo deve sempre avere la preferenza sul colore ▪ lo sviluppo, piuttosto lento, del cranio deve essere tenuto in considerazione ▪ i maschi adulti possono avere il petto più largo e sviluppato delle femmine ▪ le femmine sono proporzionalmente più piccole dei maschi; questo dimorfismo sessuale è permesso ▪ la lunghezza e la densità del sottopelo variano con la stagione

Difetti	**Generale**	▪ Mancanza di armonia delle proporzioni ▪ Gatti di piccola taglia.
	Testa	▪ Capo rotondeggiante ▪ profilo diritto o convesso
	Naso	▪ Interruzione sul naso ('break')
	Muso	▪ Innesto delle vibrisse troppo pronunciato ▪ Muso arrotondato o appuntito
	Mento	▪ Mento sfuggente
	Orecchie	▪ Piazzate aperte e svasate
	Occhi	▪ Obliqui, a mandorla
	Corpo	▪ Struttura ossea leggera e minuta ▪ Corpo corto e tarchiato ('cobby')
	Zampe	▪ Troppo lunghe e sottili
	Coda	▪ Corta
	Pelo	▪ Assenza di pelo nella zona del ventre ▪ Lunghezza del pelo omogenea su tutto il corpo ▪ Totale mancanza di sottopelo

Scala dei punti

Testa	Forma generale, forma del naso, mascelle, mandibole, muso, denti, fronte e mento	**25**	**40**
	Forma e piazzamento delle orecchie	**10**	
	Forma e piazzamento degli occhi	**5**	
Corpo	Forma, taglia, struttura ossea, zampe e forma dei piedi	**25**	**35**
	Forma e lunghezza della coda	**10**	
Mantello	Qualità e tessitura	**10**	**20**
	Lunghezza	**5**	
	Colore e disegno ('pattern')	**5**	
Condizione			**5**
		Totale	**100**

Varietà di colori riconosciute

Nota	Maine Coon, Norvegesi delle Foreste, Siberiani e Angora Turco in uno dei seguenti gruppi di varietà di colore; un solo certificato può essere attribuito per ognuno dei gruppi di varietà di colore indicati.
Colore	**Codice EMS**
Gruppo I	
Nero, Blu	MCO n/a
Gruppo II	
Nero, Blu CON BIANCO	MCO n/a 01/02/03/09
Gruppo III	
Nero, Blu AGOUTI	MCO n/a 22/23/24/25
Nero, Blu GOLDEN	MCO n/a y 11/12/22/23/24/25
Gruppo IV	
Nero, Blu AGOUTI CON BIANCO	MCO n/a 01/02/03/09 21/22/23/24/25
Nero, Blu GOLDEN CON BIANCO	MCO n/a y 01/02/03/09 11/12/21/22/23/24/25

Gruppo V	
Rosso, Crema, Squama di tartaruga SOLIDI	MCO d/e/f/g
Rosso, Crema, Squama di tartaruga AGOUTI	MCO d/e/f/g 22/23/24/25
Rosso, Crema, Squama di tartaruga GOLDEN	MCO d/e/f/g y 11/12/22/23/24/25
Gruppo VI	
Rosso, Crema, Squama di tartaruga SOLIDI CON BIANCO	MCO d/e/f/g 01/02/03/09
Rosso, Crema, Squama di tartaruga AGOUTI CON BIANCO	MCO d/e/f/g 01/02/03/09 21/22/23/24/25
Rosso, Crema, Squama di tartaruga GOLDEN CON BIANCO	MCO d/e/f/g y 01/02/03/09 11/12/21/22/23/24/25
Gruppo VII	
Nero, Blu, Rosso,Crema SMOKE / SILVER	MCO n/a/d/e s
Nero, Blu, Rosso,Crema SMOKE / SILVER AGOUTI	MCO n/a/d/e s 11/12/22/23/24/25
Squama di tartaruga SMOKE/SILVER	MCO f/g s
Squama di tartaruga SMOKE/SILVER AGOUTI	MCO f/g s 11/12/22/23/24/25
Gruppo VIII	
Nero, Blu, Rosso,Crema SMOKE / SILVER CON BIANCO	MCO n/a/d/e s 01/02/03/09
Nero, Blu, Rosso,Crema SMOKE / SILVER AGOUTI CON BIANCO	MCO n/a/d/e s 01/02/03/09 11/12/21/22/23/24/25
Squama di tartaruga SMOKE/SILVER CON BIANCO	MCO f/g s 01/02/03/09
Squama di tartaruga SMOKE/SILVER AGOUTI CON BIANCO	MCO f/g s 01/02/03/09 11/12/21/22/23/24/25
Gruppo IX	
Bianco	MCO w

NORVEGESE DELLE FORESTE NFO

Aspetto generale	**Taglia**	Grande
Testa	**Forma**	A forma di triangolo equilatero, con una buona altezza quando visto di profilo. Fronte leggermente arrotondata, con un profilo dritto e lungo senza interruzioni (senza 'stop').
	Fronte	Leggermente incurvata
	Mento	Forte
Orecchie	**Forma**	Grandi, larghe alla base, appuntite, con ciuffi di pelo ('tuft') simili a quelli della lince e lunghi peli che escono in modo visibile dall'interno dell'orecchio.
	Piazzamento	Alte e aperte, in modo tale che le linee esterne dell'orecchio prolunghino le linee della testa fino al mento.
Occhi	**Forma**	Grandi e ovali, ben aperti, piazzati in modo leggermente obliquo.
	Espressione	Attenta.
	Colore	Tutti i colori sono ammessi e non c'è nessuna correlazione fra occhi e colore del mantello.
Corpo	**Struttura**	Lungo, di solida struttura muscolare ed ossea.
Zampe		Alte e forti, le posteriori più lunghe delle anteriori.
	Piedi	Grandi, tondi in proporzione con le zampe.
Coda		Lunga e folta, deve arrivare almeno sino alle spalle, ma preferibilmente sino al collo.
Mantello	**Struttura**	Semilungo. Il sottopelo lanoso è coperto dal pelo superiore, che è composto da un pelo protettivo ('guard hair') idrorepellente, grezzo, lungo e lucido, che copre la schiena e i fianchi. Un gatto in pieno pelo ha un'appariscente gorgiera, un fitto collare e 'calzoncini'.
	Colore	Tutti i colori sono ammessi, comprese le varietà con bianco, ad eccezione dei disegni pointed e dei colori: chocolate, cinnamon, lilac e fawn. E' ammesso il colore bianco in qualunque quantità (es: fiamma bianca, medaglione bianco, bianco sul petto, sul ventre o sulle zampe). Si faccia riferimento alla tabella successiva per le varietà di colore.

Osservazioni	**Generali**	▪ La maturazione di questa razza, abbastanza lenta, dovrebbe essere tenuta in considerazione
	Testa	▪ I maschi maturi possono avere una testa più larga delle femmine
	Mantello	▪ Il mantello viene valutato principalmente per la sua tessitura e qualità ▪ La lunghezza del pelo e la densità del sottopelo varia in funzione delle stagioni ▪ I cuccioli possono giungere fino all'età di sei mesi prima di sviluppare i peli di protezione

Difetti	**Generale**	▪ Gatti troppo piccoli o dalla struttura esile
	Testa	▪ Testa rotonda o quadrata ▪ Profilo con interruzioni ('stop')
	Orecchie	▪ Orecchie piccole ▪ Piazzate troppo distanti fra loro ▪ Piazzate troppo vicine fra loro
	Zampe	▪ Zampe corte ▪ Zampe esili
	Coda	▪ Corta
	Mantello	▪ Pelo secco

		▪ Con grumi di nodi ▪ Eccessivamente serico

Scala dei punti

Testa	Forma generale, fronte, naso, profilo, mascella inferiore e dentatura, mento		**20**
Orecchie	Forma, dimensioni e piazzamento		**10**
Occhi	Forma, espressione		**5**
Corpo	Forma, taglia, struttura ossea, zampe, forma dei piedi		**25**
Coda	Lunghezza e forma		**10**
Mantello	Qualità, tessitura e lunghezza	**20**	
	Colore e disegno ('pattern')	**5**	**25**
Condizione			**5**
		Totale	**100**

Varietà di colori riconosciute

Note	Maine Coon, Norvegesi delle Foreste, Siberiani e Angora Turco in uno dei seguenti gruppi di varietà di colore; un solo certificato può essere attribuito per ognuno dei gruppi di varietà di colore indicati.
	L'ambra e l'ambra chiaro ('amber' e 'light amber') sono riconosciuti nei Norvegesi delle Foreste solo per le varietà di colore nero e blu già esistenti.
Colore	**Codice EMS**
Gruppo I	
Nero, Blu	NFO n/a
SOLO NFO: Ambra, Ambra chiaro	NFO nt/at
Gruppo II	
Nero, Blu CON BIANCO	NFO n/a 01/02/03/09
SOLO NFO: Ambra, Ambra chiaro CON BIANFO	NFO nt/at 01/02/03/09
Gruppo III	
Nero, Blu AGOUTI	NFO n/a 22/23/24/25
SOLO NFO: Ambra, Ambra chiaro AGOUTI	NFO nt/at 22/23/24/25
Nero, Blu GOLDEN	NFO n/a y 11/12/22/23/24/25
Gruppo IV	
Nero, Blu AGOUTI CON BIANCO	NFO n/a 01/02/03/09 21/22/23/24/25
SOLO NFO: Ambra, Ambra chiaro AGOUTI CON BIANCO	NFO nt/at 01/02/03/09 21/22/23/24/25
Nero, Blu GOLDEN CON BIANCO	NFO n/a y 01/02/03/09 11/12/21/22/23/24/25
Gruppo V	
Rosso, Crema, Squama di tartaruga SOLIDI	NFO d/e/f/g
Rosso, Crema, Squama di tartaruga AGOUTI	NFO d/e/f/g 22/23/24/25
SOLO NFO: Squama di tartaruga Ambra, Ambra chiaro SOLIDI	NFO ft/gt
SOLO NFO: Squama di tartaruga Ambra, Ambra chiaro AGOUTI	NFO ft/gt 22/23/24/25
Rosso, Crema, Squama di tartaruga GOLDEN	NFO d/e/f/g y 11/12/22/23/24/25
Gruppo VI	
Rosso, Crema, Squama di tartaruga SOLIDI CON BIANCO	NFO d/e/f/g 01/02/03/09
Rosso, Crema, Squama di tartaruga AGOUTI CON BIANCO	NFO d/e/f/g 01/02/03/09 21/22/23/24/25
SOLO NFO: Squama di tartaruga Ambra, Ambra chiaro	NFO ft/gt 01/02/03/09

SOLIDI CON BIANCO	
SOLO NFO: Squama di tartaruga Ambra, Ambra chiaro AGOUTI CON BIANCO	NFO ft/gt 01/02/03/09 21/22/23/24/25
Rosso, Crema, Squama di tartaruga GOLDEN CON BIANCO	NFO d/e/f/g y 01/02/03/09 11/12/21/22/23/24/25
Gruppo VII	
Nero, Blu, Rosso, Crema SMOKE / SILVER	NFO n/a/d/e s
Nero, Blu, Rosso, Crema SMOKE / SILVER AGOUTI	NFO n/a/d/e s 11/12/22/23/24/25
SOLO NFO: Ambra, Ambra chiaro SMOKE/SILVER	NFO nt/at s
SOLO NFO: Ambra, Ambra chiaro SMOKE/SILVER AGOUTI	NFO nt/at 11/12/22/23/24/25
Squama di tartaruga SMOKE/SILVER	NFO f/g s
Squama di tartaruga SMOKE/SILVER AGOUTI	NFO f/g s 11/12/22/23/24/25
Gruppo VIII	
Nero, Blu, Rosso, Crema SMOKE / SILVER CON BIANCO	NFO n/a/d/e s 01/02/03/09
Nero, Blu, Rosso, Crema SMOKE / SILVER AGOUTI CON BIANCO	NFO n/a/d/e s 01/02/03/09 11/12/21/22/23/24/25
SOLO NFO: Ambra, Ambra chiaro SMOKE/SILVER CON BIANCO	NFO nt/at s 01/02/03/09
SOLO NFO: Ambra, Ambra chiaro SMOKE/SILVER AGOUTI CON BIANCO	NFO nt/at 01/02/03/09 11/12/22/23/24/25
Squama di tartaruga SMOKE/SILVER CON BIANCO	NFO f/g s 01/02/03/09
Squama di tartaruga SMOKE/SILVER AGOUTI CON BIANCO	NFO f/g s 01/02/03/09 11/12/21/22/23/24/25
SOLO NFO: Squama di tartaruga Ambra, Ambra chiaro SMOKE/SILVER CON BIANCO	NFO ft/gt s 01/02/03/09
SOLO NFO: Squama di tartaruga Ambra, Ambra chiaro SMOKE/SILVER AGOUTI CON BIANCO	NFO ft/gt s 01/02/03/09 11/12/22/23/24/25
Gruppo IX	
Bianco	NFO w

RAGDOLL RAG

Il Ragdoll si presenta in tre diversi disegni, Colourpoint, Mitted (guantato) e Bicolore, e in dieci diverse combinazioni di colore per un totale di trenta possibili varietà.		
Aspetto generale	**Aspetto**	Il Ragdoll è un gatto muscoloso e di grandi dimensioni, con una muscolosa struttura ossea media o forte che gli conferisce un aspetto possente.
	Taglia	Grande
Testa	**Forma**	Di media dimensione, a forma di cuneo smussato con una zona piana posta fra le orecchie.
	Naso	Dovrebbe presentare un leggero avvallamento nel terzo superiore
	Guance, mento e muso	Le guance sono ben sviluppate e si prolungano su un muso arrotondato, di media lunghezza, anch'esso, come il mento, ben sviluppato.
Orecchie	**Forma**	Di media grandezza, larghe alla base, con le punte arrotondate.
	Piazzamento	Piazzate larghe sul cranio con una leggera inclinazione in avanti
Occhi	**Forma**	Grandi e ovali; l'angolo esterno dell'occhio deve essere alla stessa altezza della base dell'orecchio.
	Colore	Blu, più intenso possibile, in relazione al colore del pelo del corpo.
Collo		Corto e possente
Corpo	**Struttura**	Corpo lungo e muscoloso, con struttura ossea da media a forte. La zona pettorale è ampia e ben sviluppata. Più possente e muscolosa nel posteriore. Il gatto adulto ha le spalle e le anche di larghezza eguale.
Zampe		Di media lunghezza dalla ossatura da media a forte. Le zampe posteriori sono leggermente più alte di quelle anteriori, dando alla linea della schiena l'impressione di un'impercettibile inclinazione in avanti.
	Piedi	Grandi, arrotondati e compatti, con ciuffi di pelo ('tuft') fra le dita
Coda		Lunga, di media grandezza alla base, si assottiglia gradualmente verso l'estremità, proporzionata al corpo. Deve essere ben fornita di un folto pelo.
Mantello	**Struttura**	Di media lunghezza, densa, dalla tessitura soffice e serica, aderente al corpo; si apre quando il gatto è in movimento. Più lungo intorno al collo, incornicia la testa, dando l'impressione di un bavaglio. Più corto sul muso, aumenta di lunghezza a partire dalla parte superiore della testa capo verso le spalle ed la zona dorsale. Da medio a lungo sui fianchi, sulla parte addominale e sulla zona posteriore del corpo. Da corto a medio sulle zampe anteriori.
	Colore	Per le varietà di colore, si faccia riferimento alla tabella di seguito.

Osservazioni		▪ Le femmine sono decisamente più piccole dei maschi.
		▪ Va preso in considerazione lo sviluppo della guance nei maschi adulti
		▪ Lo sviluppo di questa razza è lento

Difetti	**Testa**	▪ Testa troppo stretta
	Naso	▪ Con stop, naso 'romano'.
	Orecchie	▪ Orecchie troppo grandi o piccole ▪ Orecchie appuntite
	Occhi	▪ A forma di mandorla
	Collo	▪ Troppo lungo o troppo sottile
	Corpo	▪ Corpo tarchiato ('cobby') ▪ Torace stretto
	Zampe	▪ Corte ▪ Dita divaricate ▪ Senza ciuffi di pelo ('tuft')

	Coda	▪ Coda corta ▪ Estremità smussata
	Pelo	▪ Corto (stagionale)
Difetti che precludono il certificato		▪ Occhi non di colore blu

Scala dei punti

Testa	Forma generale, naso, fronte, guance e muso, mascelle e dentatura, mento; forma e dimensioni degli occhi		**20**
Orecchie	Forma e piazzamento		**5**
Occhi			**5**
Corpo	Forma, dimensione, struttura ossea		**20**
Zampe e piedi	Lunghezza delle zampe, forma dei piedi		**5**
Coda	Lunghezza e forma		**5**
Mantello	Qualità, tessitura e lunghezza	**10**	
	Colore e disegno ('pattern')	**25**	**35**
Condizione			**5**
		Totale	**100**

Varietà di colori riconosciute

Colore	Codice EMS	Note
Seal (Nero), Blu, Chocolate, Lilac, Red, Cream COLOURPOINT	RAG n/a/b/c/d/e	A, E
SQUAMA DI TARTARUGA Seal (Nero), Blu, Chocolate, Lilac COLOURPOINT	RAG f/g/h/j	A, E
Seal (Nero), Blu, Chocolate, Lilac, Red, Cream TABBY COLOURPOINT	RAG n/a/b/c/d/e 21	A, E
SQUAMA DI TARTARUGA Seal (Nero), Blu, Chocolate, Lilac TABBY COLOURPOINT	RAG f/g/h/j 21	A, E
Seal (Nero), Blu, Chocolate, Lilac, Red, Cream BICOLORE	RAG n/a/b/c/d/e 03	B, D, F
SQUAMA DI TARTARUGA Seal (Nero), Blu, Chocolate, Lilac BICOLORE	RAG f/g/h/j 03	B, D, F
Seal (Nero), Blu, Chocolate, Lilac, Red, Cream TABBY BICOLORE	RAG n/a/b/c/d/e 21 03	B, D, F
SQUAMA DI TARTARUGA Seal (Nero), Blu, Chocolate, Lilac TABBY BICOLORE	RAG f/g/h/j 21 03	B, D, F
Seal (Nero), Blu, Chocolate, Lilac, Red, Cream MITTED	RAG n/a/b/c/d/e 04	C
SQUAMA DI TARTARUGA Seal (Nero), Blu, Chocolate, Lilac MITTED	RAG f/g/h/j 04	C
Seal (Nero), Blu, Chocolate, Lilac, Red, Cream TABBY MITTED	RAG n/a/b/c/d/e 21 04	C
SQUAMA DI TARTARUGA Seal (Nero), Blu, Chocolate, Lilac TABBY MITTED	RAG f/g/h/j 21 04	C

Note	**Mantello**	**A**	Colore dei 'point': - orecchie, maschera, zampe e coda – devono essere ben definiti ed in armonia con il colore del corpo.
		B	'Point': - orecchie, maschera e coda – devono essere ben definiti. La maschera deve avere una "V" bianca rovesciata.
		C	Point (eccetto piedi, mento e la possibile striscia/marca sul ponte nasale fino alla fronte) ed il colore del corpo come nei Colorpoint, ben definito ed in armonia con il colore del corpo. Mento bianco, con o senza una striscia/marca sul ponte nasale. Una striscia bianca parte dalla gorgiera, passa su tutto il ventre tra le zampe anteriori e termina alla base della coda. Guanti ('mitten') bianchi sulle zampe anteriori; le zampe posteriori dovrebbero essere di colore bianco come minimo fino al tallone e al massimo alla metà della coscia.

			Macchie colorate ('spot') in questa area sono accettabili. Tartufo: analogo al colore dei 'point' o rosa. Cuscinetti: Rosa
		D	Tartufo: Rosa

Difetti	**C**	Testa: Zampe: Mantello:	Assenza di mento bianco Macchie nere sui 'guanti' bianchi Macchie nere sul ventre Assenza della striscia bianca
	E	Mantello:	Qualsiasi macchia bianca
	F	Orecchie: Coda:	Bianco sulle orecchie Bianco sulla coda

SACRO DI BIRMANIA SBI

Aspetto generale	**Taglia**	Media
Testa	**Forma**	Ossatura forte
	Fronte	Leggermente arrotondata
	Guance	Piene, leggermente arrotondate
	Naso	Di media lunghezza, senza interruzioni ('stop'), ma con una leggera incurvatura ('indentation')
	Mento	Forte
Orecchie	**Forma**	Piuttosto piccole, con punte arrotondate
	Piazzamento	Ben distanziate, leggermente inclinate, non troppo diritte sulla testa
Occhi	**Forma**	Non del tutto tondi, leggermente ovali
	Colore	Blu scuro
Corpo	**Struttura**	Abbastanza allungato. I maschi sono più massicci delle femmine
Zampe		Corte e forti
	Piedi	Arrotondati
	Guantaggio	La caratteristica specifica dei "Sacri di Birmania" sono i piedi bianchi chiamati "guanti" sia alle zampe anteriori che posteriori. I guanti devono essere assolutamente di colore bianco puro e si dovrebbero fermare all'articolazione o alla linea di passaggio tra il piede ed il metacarpo, linea che non dovrebbero oltrepassare. Guanti leggermente più lunghi sulle zampe posteriori possono essere tollerati. Sulla faccia plantare dei piedi posteriori i guanti bianchi terminano a punta (sperone). La terminazione ideale dei guanti è "V" rovesciata, tra la ½ e i ¾ della pianta del piede. Speroni meno o più alti sono accettabili ma non devono superare l'articolazione. È importante che i guanti siano di uguale lunghezza e che presentino simmetria di bianco, rispettivamente sulle due zampe anteriori e sulle due posteriori, o ancora meglio, su tutte e quattro le zampe
Coda		Di media lunghezza, a forma di piuma
Mantello	**Struttura**	Da lunga a semilunga, secondo le parti del corpo: corta sul muso, gradualmente più lunga sulle guance fino ad una completa gorgiera; lunga su dorso e fianchi. Tessitura serica. Leggero sottopelo.
	Colore	I Birmani mostrano i colori caratteristici dei gatti Siamesi 'point', ma con i quattro piedi bianchi (guanti). I 'point' includono muso, orecchie, zampe , coda e genitali. I 'point' dovrebbero essere di colore uniforme e ben contrastati rispetto al colore del colore del mantello sul resto del corpo. Il corpo e il ventre sono di un leggero color "guscio d'uovo", mentre il dorso è di un beige dorato, in tutte le varietà. Il colore del corpo e dei 'point' sono completamente sviluppati solo nei gatti adulti.
Note		I Sacri di Birmania hanno una morfologia particolare, peculiare e specifica di questa razza.

Difetti	**Mantello**	▪ Macchie bianche o colorate su petto e ventre
Difetti che precludono il rilascio del certificato	**Naso**	▪ Incompleta pigmentazione del tartufo
	Zampe	▪ Estensione di colore bianco oltre i limiti dei guanti, sul davanti o sul dietro delle zampe, sia anteriori che posteriori (noti come "runners") ▪ Assenza degli "speroni bianchi" nelle zampe posteriori
	Mantello	▪ Macchie bianche nelle parti colorate o viceversa ▪ Macchie bianche sui genitali

Scala dei punti

Testa	Forma generale, guance, naso, mascelle e denti, fronte, mento, piazzamento e forma delle orecchie.		**20**
Occhi	Forma e colore		**5**
Corpo	Forma, taglia, struttura ossea, zampe e forma dei piedi		**20**
Coda	Lunghezza e forma		**10**
Mantello	Colore del corpo e 'point'	**10**	**20**
	Qualità, tessitura, lunghezza	**10**	
Guanti	Sulle zampe anteriori	**5**	**20**
	Sulle zampe posteriori	**5**	
	Sperone	**5**	
	Regolarità e simmetria degli speroni e dei guanti	**5**	
Condizione			**5**
		Totale	**100**

Varietà di colore riconosciute

Colore	Codice EMS	Note
Seal (Nero)/Blu/Chocolate/Lilac/Rosso/Crema POINT	SBI n/a/b/c/d/e	A
SQUAMA DI TARTARUGA Seal (Nero)/Blu/ Chocolate/Lilac	SBI f/g/h/j	A
Seal (Nero)/Blu/Cioccolato/Lilla/Rosso/Crema TABBY POINT	SBI n/a/b/c/d/e 21	A
SQUAMA DI TARTARUGA Seal (Nero)/Blu/ Chocolate/Lilac TABBY POINT	SBI f/g/h/j 21	A

Note	**Colore del corpo**	**A**	Color "guscio d'uovo" molto chiaro, con una leggera sfumatura del colore dei point. Il dorso è beige dorato in tutte le varietà di colore

SIBERIANO SIB

Aspetto generale	**Taglia**	Da media a grande, le femmine sono generalmente più piccole dei maschi
Testa	**Forma**	Un po' più lunga che larga, leggermente arrotondata, massiccia
	Fronte	Larga, appena arrotondata
	Guance	Zigomi ben sviluppati
	Naso	Di lunghezza media, largo, di profilo mostra una leggera rientranza ('indentation') ma senza interruzioni ('stop')
	Mento	Leggermente sfuggente, di profilo disegna una curva dalla linea superiore del naso.
Orecchie	**Forma**	Di media grandezza, ben aperte alla base, le punte sono arrotondate. L'interno dell'orecchio presenta peli interni ben sviluppati e ciuffi ('tuft')
	Piazzamento	Ben distanziate, inclinate leggermente in avanti
Occhi	**Forma e piazzamento**	Grandi, di forma leggermente ovale Un po' obliqui, ben distanziati
	Colore	E' permesso qualsiasi colore. Non vi è relazione fra il colore del corpo e quello degli occhi. In ogni caso, un colore degli occhi ben definito è preferibile.
Corpo	**Struttura**	Buona ossatura e muscolatura, collo possente, torace largo, corpo in proporzione per creare un aspetto rettangolare
Zampe		Di altezza media, formano un rettangolo con il corpo, forti
	Piedi	Grandi, rotondi con ciuffi ('tuft') fra le dita ben sviluppati
Coda		Lunga, spessa con punta arrotondata. Coperta da tutte le parti da pelliccia folta senza peli che trainano giù
Mantello	**Struttura**	Semi-lunga, ben sviluppata, molto fitta. Il sottopelo non ricade piatto e il sovrapelo è impermeabile, leggermente duro al tocco. La pelliccia estiva è nettamente più corta di quella invernale. La pelliccia invernale mostra il pelo pettorale ben sviluppato, un collare pieno e "pantaloncini".
	Colore	Tutte le varietà di colore sono permesse, incluse tutte le varietà di colore con bianco; eccetto i disegni "pointed" ed il cioccolato, lilla, cannella e fawn. Qualsiasi quantità di bianco è permessa, per esempio una fiamma bianca, un medaglione bianco, un torace bianco e bianco sul ventre, sui piedi, etc.

Difetti	**Generale**	▪ Troppo piccolo o ▪ Troppo esile di costituzione
	Testa	▪ Lunga e stretta ▪ Profilo dritto ▪ Testa troppo rotonda (di tipo persiano)
	Orecchie	▪ Troppo grandi o ▪ Piazzate troppo alte
	Occhi	▪ Occhi rotondi
	Zampe	▪ Troppo lunghe o ▪ Troppo sottili
	Coda	▪ Coda troppo corta
	Mantello	▪ Troppo fine o serica ▪ Piatta ▪ Mancanza di pelliccia (eccetto in estate)

Scala dei punti

Testa	Forma generale, forma del naso, profilo, mento		**25**
Orecchie	Taglia, forma, piazzamento		**10**
Occhi	Forma e colore		**10**
Corpo	Forma, taglia. Zampe, forma dei piedi		**20**
Coda	Lunghezza e forma		**5**
Mantello	Qualità, tessitura	**20**	
	Lunghezza	**5**	**25**
Condizione			**5**
		Totale	**100**

Varietà di colori riconosciute

Nota	Maine Coon, Norvegesi delle Foreste, Siberiani e Angora Turco in uno dei seguenti gruppi di varietà di colore; un solo certificato può essere attribuito per ognuno dei gruppi di varietà di colore indicati.
Colore	**Codice EMS**
Gruppo I	
Nero, Blu	SIB n/a
Gruppo II	
Nero, Blu CON BIANCO	SIB n/a 01/02/03/09
Gruppo III	
Nero, Blu AGOUTI	SIB n/a 22/23/24/25
Nero, Blu GOLDEN	SIB n/a y 11/12/22/23/24/25
Gruppo IV	
Nero, Blu AGOUTI CON BIANCO	SIB n/a 01/02/03/09 21/22/23/24/25
Nero, Blu GOLDEN CON BIANCO	SIB n/a y 01/02/03/09 11/12/21/22/23/24/25
Gruppo V	
Rosso, Crema, Squama di tartaruga SOLIDI	SIB d/e/f/g
Rosso, Crema, Squama di tartaruga AGOUTI	SIB d/e/f/g 22/23/24/25
Rosso, Crema, Squama di tartaruga GOLDEN	SIB d/e/f/g y 11/12/22/23/24/25
Gruppo VI	
Rosso, Crema, Squama di tartaruga SOLIDI CON BIANCO	SIB d/e/f/g 01/02/03/09
Rosso, Crema, Squama di tartaruga AGOUTI CON BIANCO	SIB d/e/f/g 01/02/03/09 21/22/23/24/25
Rosso, Crema, Squama di tartaruga GOLDEN CON BIANCO	SIB d/e/f/g y 01/02/03/09 11/12/21/22/23/24/25
Gruppo VII	
Nero, Blu, Rosso,Crema SMOKE / SILVER	SIB n/a/d/e s
Nero, Blu, Rosso,Crema SMOKE / SILVER AGOUTI	SIB n/a/d/e s 11/12/22/23/24/25
Squama di tartaruga SMOKE/SILVER	SIB f/g s
Squama di tartaruga SMOKE/SILVER AGOUTI	SIB f/g s 11/12/22/23/24/25
Gruppo VIII	
Nero, Blu, Rosso,Crema SMOKE / SILVER CON BIANCO	SIB n/a/d/e s 01/02/03/09
Nero, Blu, Rosso,Crema SMOKE / SILVER AGOUTI CON BIANCO	SIB n/a/d/e s 01/02/03/09 11/12/21/22/23/24/25
Squama di tartaruga SMOKE/SILVER CON BIANCO	SIB f/g s 01/02/03/09
Squama di tartaruga SMOKE/SILVER AGOUTI CON BIANCO	SIB f/g s 01/02/03/09 11/12/21/22/23/24/25
Gruppo IX	
Bianco	SIB w

ANGORA TURCO TUA

Generale	**Aspetto**	Molto ben proporzionato in tutti gli aspetti e perfettamente equilibrato, elegante ed armonico, dà una impressione di grazia e di fluidità nei movimenti
	Taglia	Media per le femmine. I maschi hanno dimensioni maggiori.
Testa	**Forma**	Da piccola a media, a forma di cuneo, largo alla sommità, si affusola progressivamente verso il mento, senza portabaffi accentuati o pinzature ('pinch') nel muso. Il profilo si compone di due superficie piane (linea del naso e sovra testa piatto) che si incontrano in un angolo dolce sopra gli occhi.
	Naso	Di media lunghezza, leggermente incurvato; nessuna interruzione ('stop' o 'break').
	Mento	Leggermente arrotondato, la estremità forma una linea perpendicolare con il naso.
	Mascella	Affusolata.
Orecchie	**Forma**	Grandi, appuntite, larghe alla base, ben ricoperte di pelo e con ciuffi di pelo ('tuft').
	Posizione	Poste alte sulla testa, vicine, verticali e dritte sul capo.
Occhi	**Forma**	Grandi, a mandorla, leggermente obliqui verso l'alto.
	Colore	Tutti i colori sono ammessi.
Collo		Di media lunghezza, snello ed aggraziato.
Corpo	**Struttura**	Di ossatura minuta; il petto e il tronco snelli, aggraziato e agile. La parte posteriore un po' più alta rispetto a quella anteriore. Le spalle hanno la stessa larghezza dei fianchi.
Zampe		Lunghe, le zampe posteriori sono più alte di quelle anteriori.
	Piedi	Piccoli, rotondi e delicati, ciuffi di pelo ('tuft') fra le dita.
Coda		Lunga ed affusolata, larga alla base, stretta verso l'estremità. Folta di pelo.
Mantello	**Struttura**	Il pelo del corpo è di media lunghezza, senza sottopelo; lungo quello della gorgiera. Il pelo è molto sottile ed esibisce la luminosità della seta. Il mantello è serico e lucente, leggermente ondulato sul ventre.
	Colore	Tutte le colorazioni sono ammesse, incluse tutte le varietà col bianco, ad eccezione dei disegni pointed e delle colorazioni chocolate, lilac cinnamon e fawn. Tutte le quantità di bianco sono permesse, ad es la fiamma bianca sul muso, il medaglione sul torace, il petto bianco, il ventre bianco o bianco sui piedi
Osservazioni		Mascelle sviluppate sono permesse nei maschi adulti Nel primo anno di età la gorgiera non è ancora nel suo pieno sviluppo Il pelo estivo è notevolmente più corto di quello invernale.

Scala dei punti

Testa	Forma, naso, fronte, mascelle, dentatura, mento.		**25**
Orecchie	Forma, piazzamento		**10**
Occhi	Forma e piazzamento		**5**
Corpo	Forma, taglia, struttura ossea Zampe, forma dei piedi		**25**
Coda	Lunghezza e forma		**10**
Mantello	Qualità, tessitura, lunghezza	**15**	**20**
	Colore / Disegni ('pattern')	**5**	
Condizione			**5**
		Totale	**100**

Varietà di colori riconosciute

Nota	Maine Coon, Norvegesi delle Foreste, Siberiani e Angora Turco in uno dei seguenti gruppi di varietà di colore; un solo certificato può essere attribuito per ognuno dei gruppi di varietà di colore indicati.
Colore	**Codice EMS**
Gruppo I	
Nero, Blu	TUA n/a
Gruppo II	
Nero, Blu CON BIANCO	TUA n/a 01/02/03/09
Gruppo III	
Nero, Blu AGOUTI	TUA n/a 22/23/24/25
Nero, Blu GOLDEN	TUA n/a y 11/12/22/23/24/25
Gruppo IV	
Nero, Blu AGOUTI CON BIANCO	TUA n/a 01/02/03/09 21/22/23/24/25
Nero, Blu GOLDEN CON BIANCO	TUA n/a y 01/02/03/09 11/12/21/22/23/24/25
Gruppo V	
Rosso, Crema, Squama di tartaruga SOLIDI	TUA d/e/f/g
Rosso, Crema, Squama di tartaruga AGOUTI	TUA d/e/f/g 22/23/24/25
Rosso, Crema, Squama di tartaruga GOLDEN	TUA d/e/f/g y 11/12/22/23/24/25
Gruppo VI	
Rosso, Crema, Squama di tartaruga SOLIDI CON BIANCO	TUA d/e/f/g 01/02/03/09
Rosso, Crema, Squama di tartaruga AGOUTI CON BIANCO	TUA d/e/f/g 01/02/03/09 21/22/23/24/25
Rosso, Crema, Squama di tartaruga GOLDEN CON BIANCO	TUA d/e/f/g y 01/02/03/09 11/12/21/22/23/24/25
Gruppo VII	
Nero, Blu, Rosso,Crema SMOKE / SILVER	TUA n/a/d/e s
Nero, Blu, Rosso,Crema SMOKE / SILVER AGOUTI	TUA n/a/d/e s 11/12/22/23/24/25
Squama di tartaruga SMOKE/SILVER	TUA f/g s
Squama di tartaruga SMOKE/SILVER AGOUTI	TUA f/g s 11/12/22/23/24/25
Gruppo VIII	
Nero, Blu, Rosso,Crema SMOKE / SILVER CON BIANCO	TUA n/a/d/e s 01/02/03/09
Nero, Blu, Rosso,Crema SMOKE / SILVER AGOUTI CON BIANCO	TUA n/a/d/e s 01/02/03/09 11/12/21/22/23/24/25
Squama di tartaruga SMOKE/SILVER CON BIANCO	TUA f/g s 01/02/03/09
Squama di tartaruga SMOKE/SILVER AGOUTI CON BIANCO	TUA f/g s 01/02/03/09 11/12/21/22/23/24/25
Gruppo IX	
Bianco	TUA w

TURKISH VAN TUV

Testa	Forma	Un corto triangolo smussato. Fronte leggermente bombata, seguita da una leggera curva ('indentation') che continua su un naso diritto di media lunghezza.
	Mento	Forte.
Orecchie	Forma	Da medie a grandi, ricche di pelo; larghe alla base, leggermente arrotondate alle estremità. Sono preferite le orecchie bianche all'esterno e rosa pallido all'interno.
	Posizione	Mediamente alte sul cranio, a distanza di un orecchio l'una dall'altra.
Occhi	Forma	Grandi, ovali, posti leggermente in obliquo.
	Colore	Azzurri Ambra chiaro Impari: uno azzurro, uno ambra chiaro Il bordo delle palpebre deve essere rosa.
Collo		Forte.
Corpo	Struttura	Lunga ma solida, muscolosa, di medio peso.
Zampe		Mediamente lunghe.
	Piedi	Graziosi, di forma arrotondata con ciuffi di pelo.
Coda		Di media lunghezza; folta, ma senza sottopelo. Una macchia nera/blu/rossa/crema/tortie/blucrema o della corrispondente varietà agouti dalla groppa si estende a coprire tutta la coda, che è leggermente inanellata di nero/blu/rosso/crema/tortie/blucrema.
Mantello	Struttura	Semilungo sul corpo. Tessitura delicata e setosa, senza sottopelo lanoso.
	Colore	Bianco-gesso senza tracce di giallo; sul muso le caratteristiche macchie del colore della varietà corrispondente (nero, blu, crema, rosso , tartaruga e/o agouti corrispondenti) separate dalla fiamma bianca.
Tartufo		Rosa
Cuscinetti		Rosa

Osservazioni		Alcuni gatti presentano macchie nere/blu/rosse/crema/tortie/ blucrema o della corrispondente varietà agouti piccole ed irregolari , ma questo non è causa di squalifica in un bel soggetto. Spesso le macchie blu, rosse , crema, tortie e tortie diluite sono più striate che nei colori solidi.

Scala dei punti

Testa	Forma, naso, fronte, mascelle, dentatura, mento.	**25**
Orecchie	Forma, piazzamento. Colore	**10**
Occhi	Forma e piazzamento e colore	**10**
Corpo	Forma, taglia, struttura ossea Zampe, forma dei piedi Forma e lunghezza della coda	**25**
Mantello	Qualità, tessitura, lunghezza	**25**
Condizione		**5**
	Totale	**100**

Varietà di colori riconosciute

Colore	Codice EMS	Note
Nero, Blu, Rosso, Crema SOLIDO	TUV n/a/d/e 61/62/63	A, B
SQUAMA DI TARTARUGA Nero,Blu SOLIDO	TUV f/g 61/62/63	A, B
Nero, Blu, Rosso, Crema AGOUTI	TUV n/a/d/e 21 61/62/63	A, B
SQUAMA DI TARTARUGA Nero,Blu AGOUTI	TUV f/g 21 61/62/63	A, B

Note		A	I colori solidi ed agouti vengono giudicati insieme nella stessa classe
		B	I soggetti vengono giudicati insieme nella stessa classe indipendentemente dal colore degli occhi